柔王丸の組み立て方

■関節の作り方

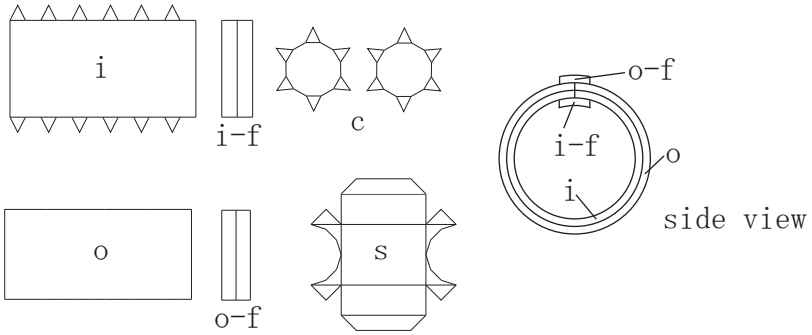

①

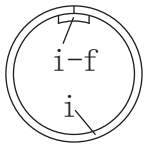

②

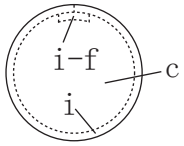

③

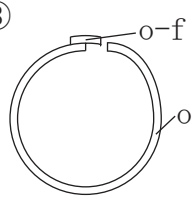

④

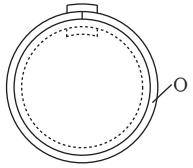

⑤

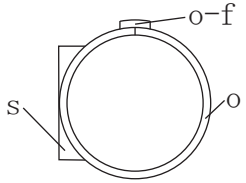

①i を丸めて i-f を接着します。
②i の両端に c を接着します。
③o を丸めて o-f を半分だけ接着します。
④i の周りに o を巻き付け o-f の残り半分を接着します。
　このとき o と i が接着しないように気をつけてください。
⑤s（２つの場合もあります）を組み立て o の側面に接着します。

柔王丸　組み立て方

【顔・本体】
１．h-1 ～ h-5 を組み立てて、接着します。
２．b-4 を h-5 に巻きます。b-3 を b-4 に接着します。
３．b-8 を組み立て、b-9 を巻きます。
４．b-10 を組み立て b-9 に接着します。
５．b-3 の下に b-10 を接着します。
６．b-1、b-2、b-5 ～ b-7、b-11 ～ b-14 を組み立て接着します。
７．b-18 を組み立て b-8 に接着します。
８．b-15 ～ b-17、b-19、b-20 を組み立て接着します。

【足（左右共通）】
９．l-1 ～ l-3 を組み立て接着し、b-8 に接着します。
10．l-5、l-7、l-8 を組み立て接着し l-3 の o に接着します。
　（l-4 はありません。）
11．l-7 を組み立て l-3 の i に接着します。
12．l-9 ～ l-16 を組み立て接着し、l-12 を l-7 に接着します。
13．l-17 ～ l-21 を組み立て接着します。
14．l-23 ～ l-25 を組み立て接着します。
15．l-26 ～ l-30 を組み立て接着します。
16．l-25 を l-26 に接着します。
17．l-22 を組み立てその中に l-23 を接着します。
18．l-22 を l-21 の内部にはめ込みながら接着します。
19．l-18 を l-14 の i に接着します。

【腕（左右共通）】
20．a-5 を組み立て a-6 を i に接着し、a-1 と a-2 を a-6 に接着します。
21．a-4、a-7 を a-5 の o に接着し、周りに a-3 を接着します。
22. a-11 に a-9 と a-10 を接着します。
23. a-8 を a-9、a-10 に接着します。
24. a-11 の i を a-7 に接着します。
25. a-12 を a-8 に接着し、a-15 を a-12 に接着します。
26. a-13, a-14 を a-15 に接着します。
27. a-16 ～ a-19 を組み立て接着し、a-16 を a-15 に接着します。
28. 最後に a-6 を b-5 の i に接着して完成です。お疲れ様でした。

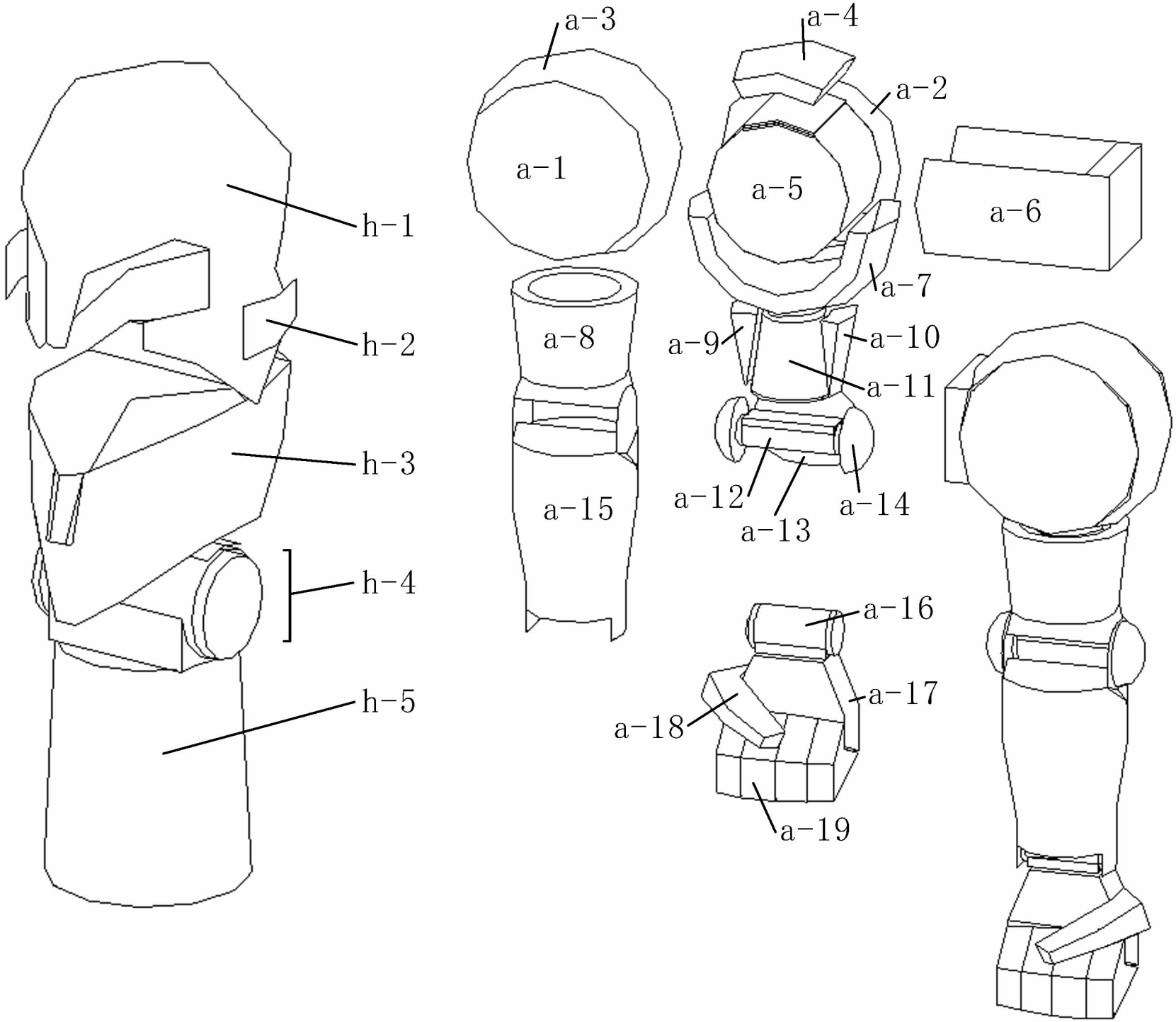
h-1
h-2
h-3
h-4
h-5
a-1
a-2
a-3
a-4
a-5
a-6
a-7
a-8
a-9
a-10
a-11
a-12
a-13
a-14
a-15
a-16
a-17
a-18
a-19

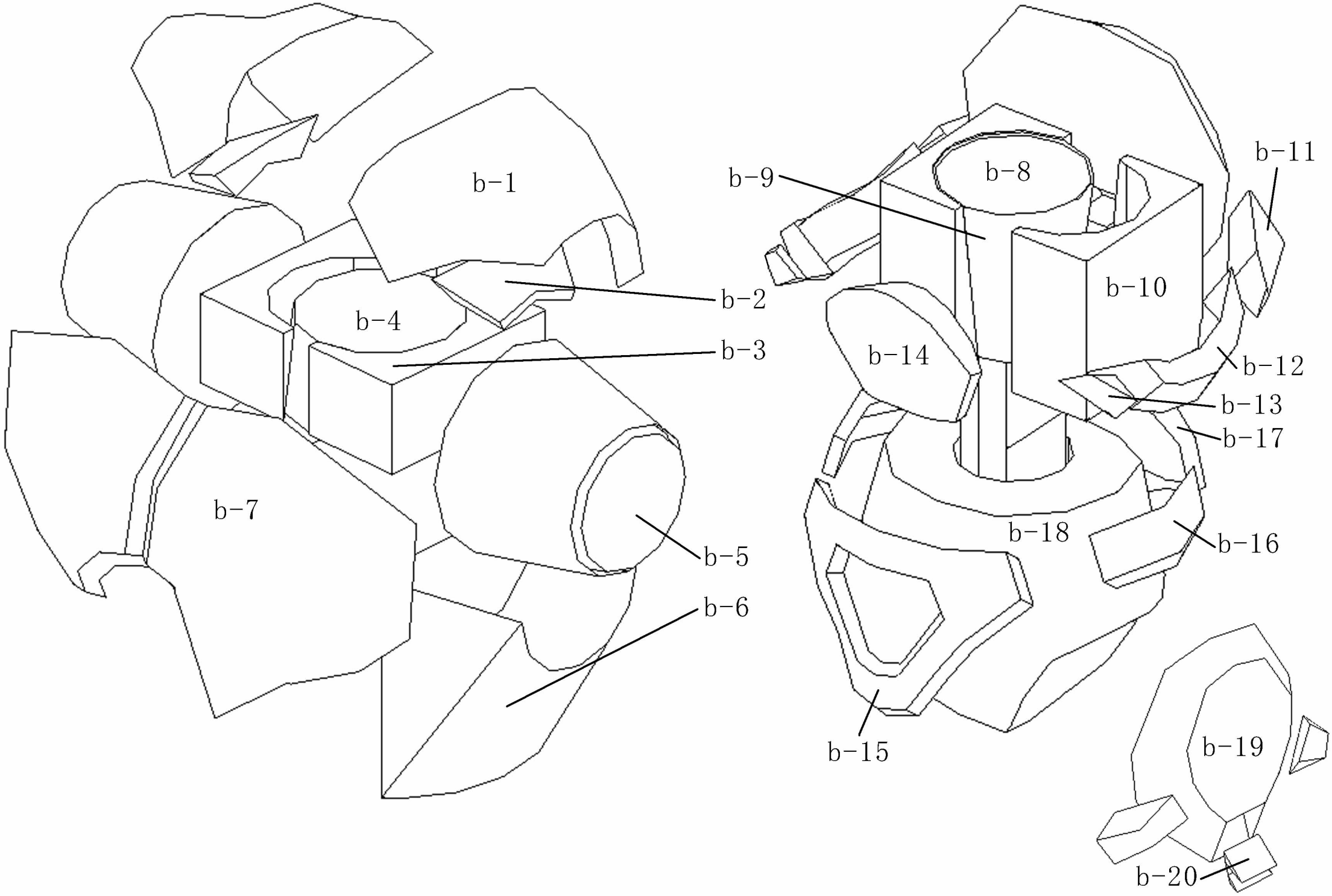
b-1
b-2
b-3
b-4
b-5
b-6
b-7
b-8
b-9
b-10
b-11
b-12
b-13
b-14
b-15
b-16
b-17
b-18
b-19
b-20

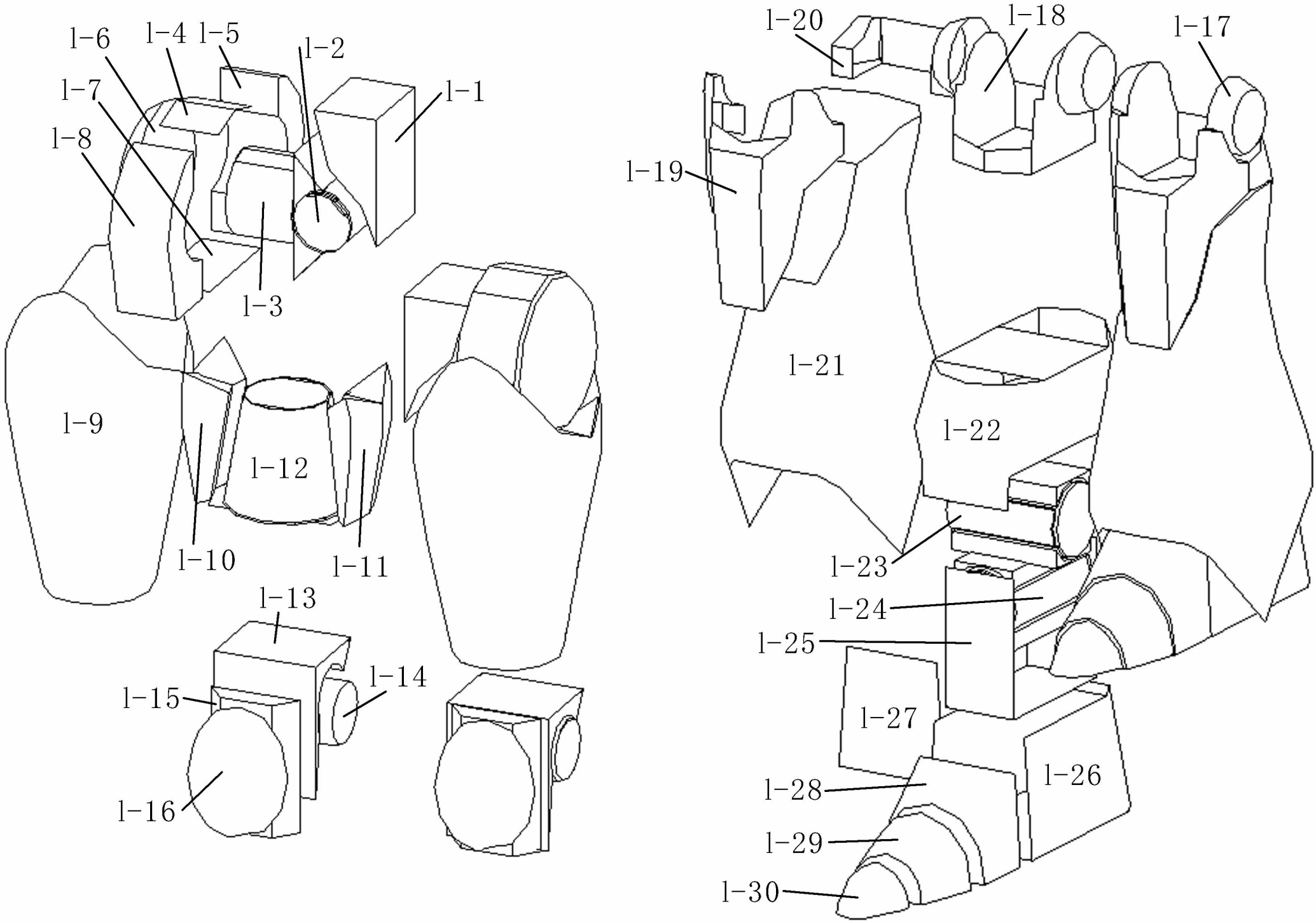
l-1
l-2
l-3
l-4
l-5
l-6
l-7
l-8
l-9
l-10
l-11
l-12
l-13
l-14
l-15
l-16
l-17
l-18
l-19
l-20
l-21
l-22
l-23
l-24
l-25
l-26
l-27
l-28
l-29
l-30